その他の散水機器　特殊バルブ・接手類

特殊バルブ

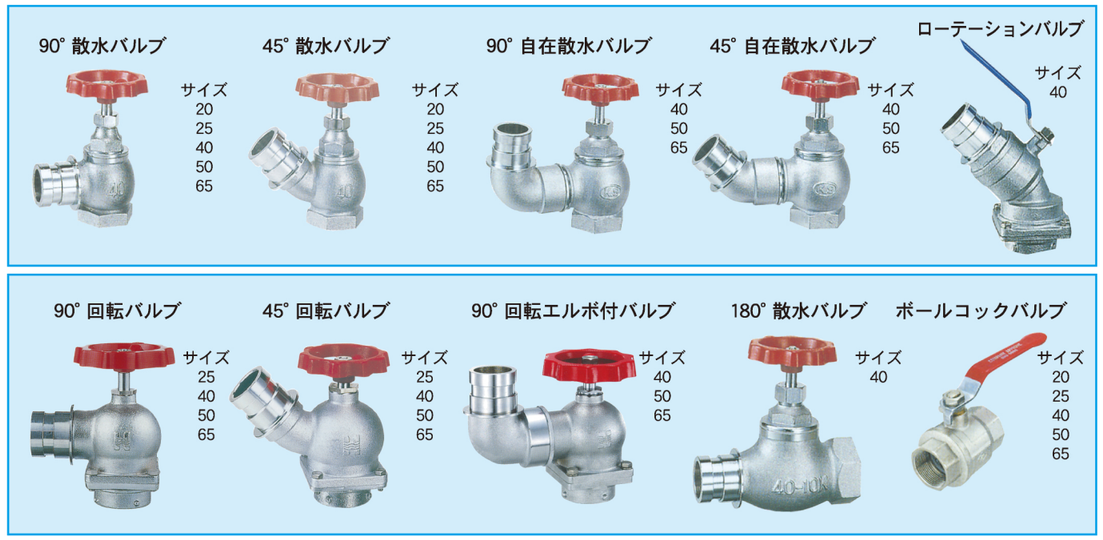

特殊接手

ワンタッチ接手類

環境美化システム

ヒドロ池水循環ろ過機　スーパーマリン

1.生物膜ろ過方式で、優れたろ過性能

新開発の球状多孔質セラミックろ材(径：0.1～数ミクロン)を採用、隙間が均一化しているので、ろ材にバクテリア等の微生物が付着・育成に適し、生物膜を形成しやすい機能になっています。さらにろ材はＰＨ7の中性で、有害物質は発生せず安心、安全、耐蝕・対候性に優れます。

2.ろ材の洗滌は、レバー操作一つで逆洗、メンテナンスがいたって簡単

ろ材洗浄用撹拌装置は、レバーの操作一つで水を逆噴し、自動的にろ材を撹拌しながら付着した汚物を排出し、ろ材をリフレッシュさせます。これによりろ材のマットボール化をなくし、長年にわたるろ過性能を維持します。

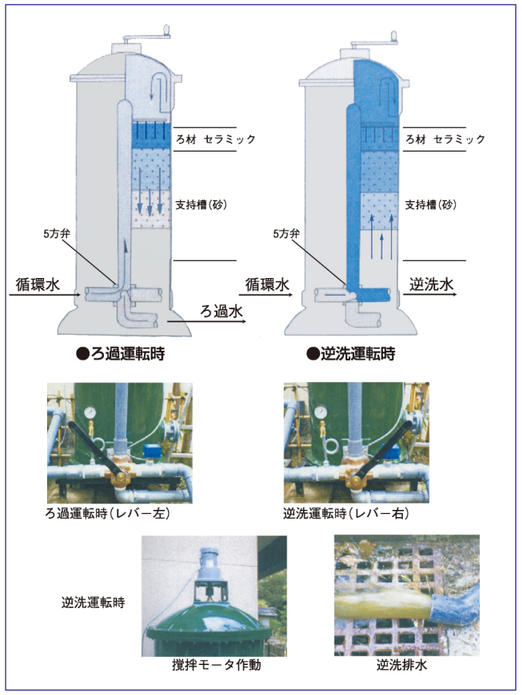

スーパーマリン本体

■寸法図

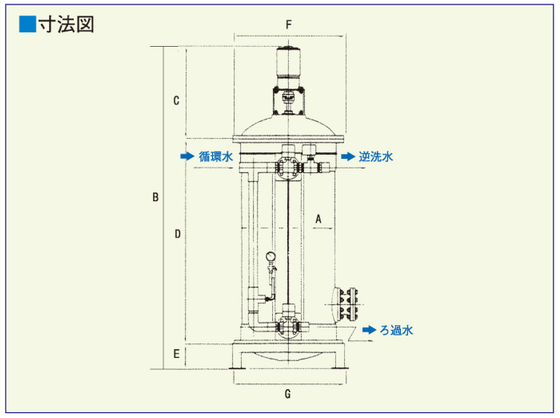

3.コンパクト設計で設置スペースをとりません

シンプルな機構・デザインで設置スペースを必要とせず、周囲の景観とマッチします。

■寸法表

機　　種	A	B	C	D	E	F	G
NEW-420MA	430mm	1560mm	410mm	1100mm	150mm	530mm	560mm
NEW-470MA	480mm	1670mm	420mm	1100mm	150mm	586mm	590mm
NEW-520MA	540mm	1870mm	520mm	1200mm	150mm	648mm	650mm
NEW-650MA	670mm	2180mm	580mm	1400mm	200mm	788mm	785mm
NEW-750MA	770mm	2310mm	620mm	1500mm	200mm	890mm	885mm
NEW-900MA	920mm	2645mm	665mm	1710mm	270mm	1070mm	1075mm

■仕　様

全自動型機種	池の水量	ろ過面積	循環ポンプ	配管口径	撹拌モーター	本体空質量	運転時質量
NEW-420MA	1～5t	0.14㎡	100～200w	32A	100w/100v	55kg	195kg
NEW-470MA	2～12t	0.17㎡	200～250w	32A	100w/100v	74kg	264kg
NEW-520MA	8～25t	0.21㎡	400w	40A	100w/100v	85kg	584kg
NEW-650MA	18～35t	0.33㎡	750w	50A	200w/200v	140kg	560kg
NEW-750MA	30～70t	0.44㎡	1.5kw	50A	400w/200v	155kg	815kg
NEW-900MA	60～120t	0.63㎡	2.2kw	65A	400w/200v	240kg	1,390kg
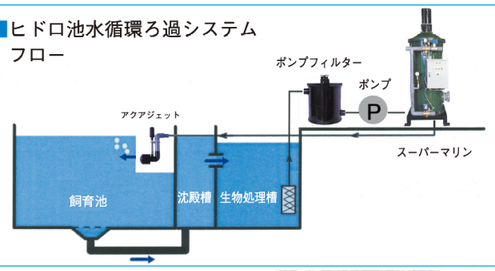
■ヒドロ池水循環ろ過システムフロー