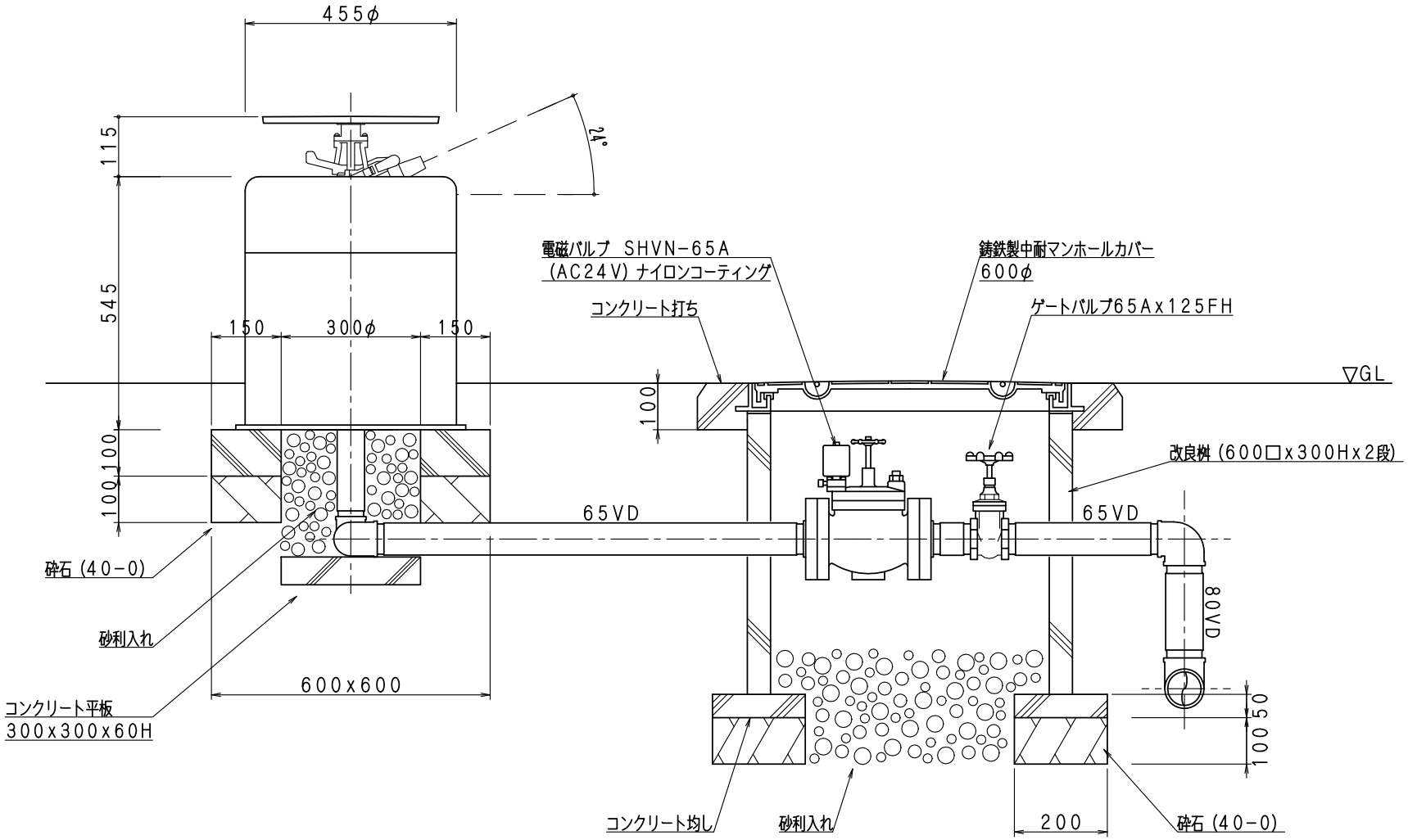

スプリンクラー（HU－890PS型）・電磁バルブ装置取付詳細図